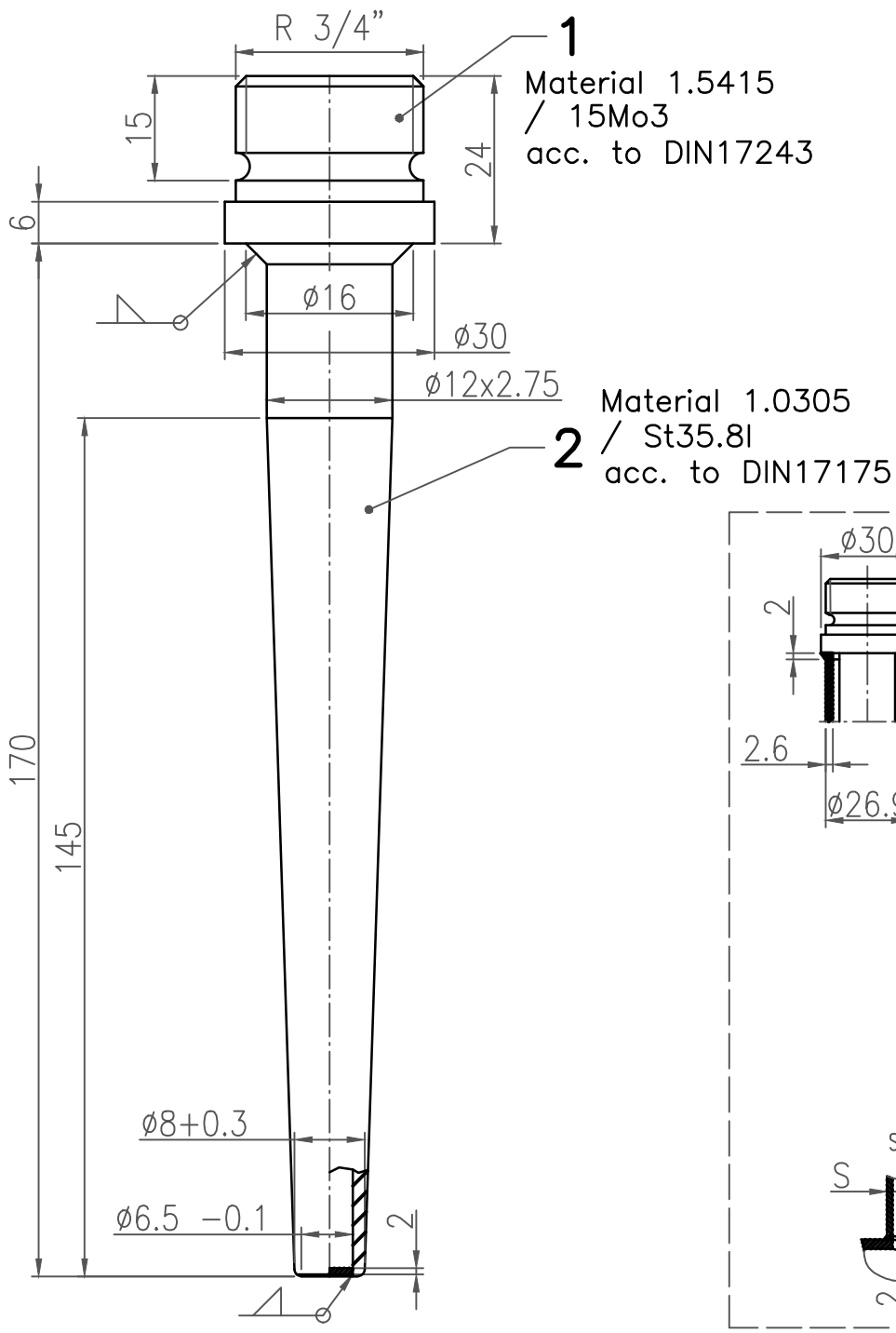

Maximum allowed pressure

+20°C	99.1bar
+100°C	89.4bar
+150°C	83.5bar
+200°C	78bar
+250°C	69.5bar
+300°C	59.6bar
+350°C	50.6bar
+400°C	46.4bar
+450°C	24bar

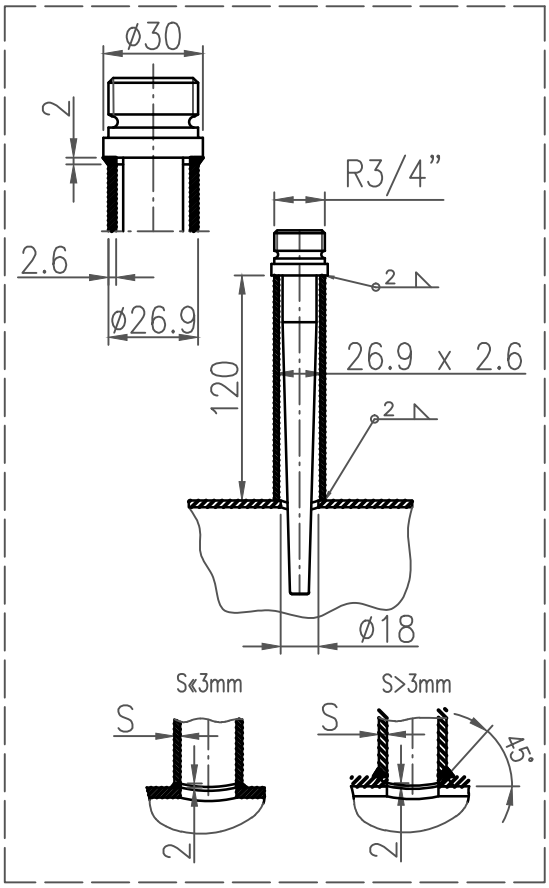

Rev.nr.	Name	Date	Remarks
2	–	–	–
1	MdJ	20–09–2006	Revised

Genehmigung / Approval — Nahme: / Name: MdJ — Datum: / Date: 01–06–2004

Toleranz nach DIN ISO 2768–m
Tolerances acc. DIN ISO 2768–m

Massstab: / Scale: —

Titel: / Title:

Thermowell

Tauchhülse

Am. Projektion : / Am. Projection :

Kennwort : / Project Name :

Kunde: / Client:

Stückliste Nr. / Part list No.

Klass.–Code:

Format: A4

Konutherm BV
Baarnsche Dijk 6A8
3741 LR Baarn
The Netherlands

Zeichnungsnr./Drawing nr.: KN0004

Rev.: 1

Schutzvermerk nach DIN 34 beachten
Respect remarks acc. to DIN 34